メインステージ

12月7日(火)

10:00～10:20	**オープニングセレモニー** 主催者挨拶、テープカットを行います。
11:30～	**Geoアクティビティコンテスト(動画放映)** 国土地理院
15:00～	**Geoアクティビティコンテスト(表彰式)** 国土地理院
16:15～16:45	**ベンダーフォーラム** 株式会社デバイスワークス・ 北海道技建株式会社 「GISの利活用～現場PDCAの最適化～」

12月8日(水)

10:00～12:00	**自治体分科会シンポジウム** 一般社団法人地理情報システム学会
13:00～16:30	**ベンダーフォーラム**
〈13:00～13:30〉	リーグルジャパン株式会社 「RIEGL 3Dレーザー計測 カテゴリ別最新情報」
〈13:45～14:15〉	あっとクリエーション株式会社 「Googleマップ以上、GIS未満のノーコード地図開発『カンタンマップ』」
〈14:30～15:00〉	国立研究開発法人産業技術総合研究所 「G空間情報解析プラットフォーム」
〈15:15～15:45〉	株式会社みるくる 「航空写真測量デジタル・カメラ・システムUltaCamと三次元マッピング・ワークフローUltaMap」
〈16:00～16:30〉	朝日航洋株式会社 「8Kカメラ搭載計測車両『GT-8K』」

講演・シンポジウム

12月7日(火)12:15～13:00（オンライン）

●**第5回ソクジョCafeオンライン**　公益社団法人日本測量協会
測量、地理空間情報業界で働く女性の交流ためのオンラインCafeです。

12月8日(水)10:00～15:00（第1会議室）

●**第13回地理院地図パートナーネットワーク会議**　国土地理院
ベクトルタイルに関する最近の動向、防災・地理教育とウェブ地図技術との連携の可能性についての講演及び意見交換を行います。　**※YouTube配信予定**

12月8日(水)10:00～12:00（オンライン）

●**デジタル空間社会における建物データの進展と今後(仮)**　国立大学法人東京大学
建物データに焦点をおいた研究の取組に触れながら、今後の展開のあり方を考えます。

12月8日(水)13:00～17:00（第3会議室）

●**衛星測位シンポジウム2021**　一般財団法人宇宙システム開発利用推進機構
準天頂衛星システム「みちびき」サービスの利用促進と関連技術の共有を目的として開催するシンポジウムです。
※YouTube配信予定

12月10日(金)13:30～15:30（オンライン）

●**みちびき(準天頂衛星)ウェビナー ～みちびき利活用最前線 in G空間EXPO2021～**
内閣府宇宙開発戦略推進事務局　準天頂衛星システムサービス株式会社
みちびきコミュニティの多彩な取り組み発表と、パネルディスカッション「高精度な位置と時間が作る未来」により、みちびきを活用した未来の社会イメージについて、活発な議論を展開します。**※12/13よりオンデマンド配信予定**

12月1日(水)～12月26日(日)（オンデマンド配信）

●**衛星コンステレーション時代の本格到来と将来展望**
一般社団法人日本写真測量学会　一般社団法人日本リモートセンシング学会
衛星リモートセンシングに関する我が国の全体計画、地球観測衛星の現状と計画、新たな利用技術と分野に関する理解を深め、将来展望について議論を行います。

●**G空間DXにつながる自治体の取組み**　一般社団法人地理情報システム学会
自治体DXについて整理し、話題提供者から自治体の取組事例を紹介後、参加者により自治体情報の活用方法についてディスカッションを行います。

●**AIと地理学**　公益社団法人日本地理学会
現在、実際にAIを用いて地理的な研究を実施している研究者から講演いただき、将来の「AIと地理学」地理空間情報との関係性を展望します。

●**150年を迎えた我が国の「海の地図」**　日本地図学会
国内外の地図・海図の歴史をたどり、最新の電子海図への発展を追いつつ、海図利用者、一般利用者からの意見集約を行います。

●**G空間情報センター設立5周年記念シンポジウム**　G空間情報センター
G空間情報センターが今後果たすべき役割、目指す方向性について、産学官の様々な立場の皆様を交えてディスカッションを行います。

Geo spatial G空間EXPO 2021

地理空間情報科学で未来をつくる

プログラム＆会場案内図

2021/12/7(火)・8(水) 10:00～17:00

会　場　東京都立産業貿易センター浜松町館4F（東京ポートシティ竹芝オフィスタワー）

オンライン　12/1(水)～26(日)　公式WEBサイト www.g-expo.jp

【主催】G空間EXPO運営協議会
公益社団法人 日本測量協会／一般社団法人 全国測量設計業協会連合会／一般社団法人 日本測量機器工業会／公益財団法人 日本測量調査技術協会／一般財団法人 宇宙システム開発利用推進機構／一般財団法人 日本情報経済社会推進協会／一般社団法人 地理情報システム学会／国土交通省不動産・建設経済局情報活用推進課／国土交通省国土地理院／内閣官房／内閣府宇宙開発戦略推進事務局／国立研究開発法人 宇宙航空研究開発機構

G空間プロジェクト

事前登録制

感染症対策のため、入場ご希望の方は公式サイトからの事前登録をいただきますようお願いしております。

事前登録をされていない場合は入場をご遠慮いただくことがあります

入場無料

事前登録・最新情報はこちら →

G空間EXPO　検索

G空間EXPO2021
メッセージゾーン

G空間社会のしくみを知って
未来を感じよう!

G空間情報を活用し、未来の世界はますます安全で便利になっていくはずです。
「でも、G空間って何だろう?」そんな疑問にお答えするため、あなたの身近にあるG空間社会を支えるしくみをわかりやすく説明します。

G空間EXPO2021
地理空間情報フォーラム

最新のテクノロジーを見て
触れよう!

企業・団体・機関等の展示・体験イベント等により、日本のG空間社会を支える最先端の技術やサービス等を紹介します。出展各者による高度で専門的な展示を通じ、G空間社会についてもっと知りたいといった方々や情報収集を目的としたビジネス層のニーズに対応します。
(測量CPD学習プログラム)

G空間EXPO2021
Geo アクティビティコンテスト

未来につながるアイデアを
見に行こう!

公募により選ばれた地方公共団体・教育関係者・学生・NPO・民間企業等の方々が、G空間情報の利活用に関する先進的な取組、独創的なアイデア、新たなサービス、ユニークな製品、画期的な技術などについて展示を行うイベントです。
参加者や来場者が出会い、新たなアイデアが生まれる場を提供します。

G空間EXPO2021
講演シンポジウム

G空間社会の最新の動向を
キャッチしよう!

G空間社会を支える「みちびき」をはじめとした測位技術の最新情報、関連する研究成果、製品化情報、業界動向と新しい技術動向を発信する場です。
実用分野の広がりとともにますます身近になりつつあるG空間社会の実感を共有しましょう。

4F フロアマップ

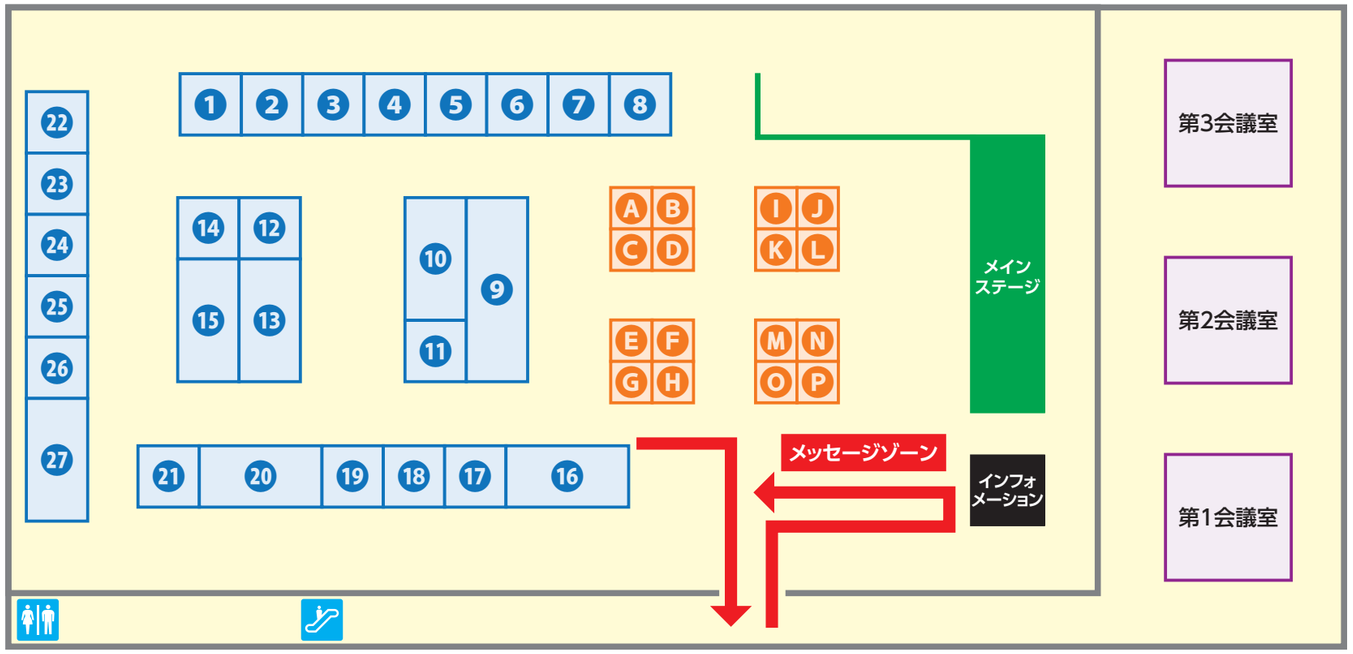

G空間EXPO2021
地理空間情報フォーラム

❶ **あっとクリエーション株式会社**
Googleマップ以上GIS未満の、
ノーコード地図システム「カンタンマップ」

❷ **株式会社みるくる**
航空写真測量デジタル・カメラ・システム
UltaCamと三次元マッピング・ワークフローUltaMap

❸ **一般財団法人宇宙システム開発利用推進機構**
衛星測位　新生J-Spacesystemsの取り組み

❹ **アジア航測株式会社**
AASDXが創る、明日のG空間

❺ **ESRIジャパン株式会社**
GISプラットフォーム「ArcGIS」

❻ ——

❼ **朝日航洋株式会社**
8Kカメラ搭載計測車両「GT-8K」と
オープンソースソフトウェアQGIS

❽ **株式会社快適空間FC**
多様化を支える、MULTI PLATFOM SOLUTIONS

❾ **内閣府宇宙開発戦略推進事務局/
準天頂衛星システムサービス株式会社**
みちびきショーケース

❿ **株式会社パスコ**
未来を創る「G空間DX」
デジタル化のカギを握る、パスコの最新空間情報技術

⓫ **リーグルジャパン株式会社**
3Dレーザー計測による地理空間情報

⓬ **国土交通省**
高精度測位社会プロジェクトの取り組み紹介

⓭ **国際航業株式会社**
情報をつなげる力で、人・社会・地球の未来をデザインする
～多彩な人材により"はかる"を超えるテクノロジーカンパニー～

⓮ **株式会社オーピーティー**
UAVレーザー測量で使用、UAV写真測量でも使用

⓯ **株式会社カクマル**
情報化施工のお役立ち

⓰ **国土交通省国土地理院**
防災・減災における国土地理院の取組

⓱ **ソフトバンク株式会社**
「高精度測位ソリューション」のご紹介

⓲ **株式会社デバイスワークス・北海道技建株式会社**
GISの利活用～現場PDCAの最適化～

⓳ **株式会社サテライトイメージマーケティング**
Airbus DSの提供する衛星画像・サービスの紹介

⓴ **国立研究開発法人産業技術総合研究所**
G空間情報解析プラットフォーム

㉑ **株式会社ビィーシステム**
3DGIS/点群処理システム「ScanSurvey Z」調査設計業務、
スマート農業、林業もサポート

㉒ **一般財団法人日本地図センター**
おかげさまで来年2月で設立50周年を迎えます

㉓ **G空間情報センター**
スマートシティの先へ
～G空間情報の活用による課題解決支援～

㉔ **一般社団法人日本測量機器工業会**
拡大する測量機器・システムの活用

㉕ **公益社団法人日本測量協会**
日本測量協会の業務紹介

㉖ **「測量の日」実行委員会**
「測量の日」のご紹介と子供も大人も楽しめるクイズコーナー

㉗ **図書コーナー**
関連図書の展示及び販売

G空間EXPO2021
Geo アクティビティコンテスト

Ⓐ **株式会社北海道建設新聞社**
建設ニュースを地図で発信「e-kensinマップ」

Ⓑ **一般財団法人河川情報センター
河川情報研究所 代表　銭 潮潮**
ベクトルタイル技術を活用した雨量空間分布及び流域雨量レベル表示

Ⓒ **Code for History　大塚 恒平**
古地図アプリMaplat、その後の進化

Ⓓ **ハイウエアエクサ株式会社　海田 伸一郎**
iPhone用アプリ『GEODIVE EXA』
精度2cmの位置情報に、テキスト、画像、動画を紐づけ保存

Ⓔ **宮崎県立佐土原高等学校**
防災アプリ「SHS災害.infoAR+」

Ⓕ **奈良大学 文学部地理学科
髙田 雄登・吉位 優作・岡山 和樹
杉山 有希・浜田 優希・野村 遥**
安心・安全の避難経路はこれだ!～GIS解析を利用して～

Ⓖ **齋藤 仁志**
防災INSIGHT

Ⓗ **大阪市立大学 都市防災教育研究センター
吉田 大介・三田村 宗樹
応用技術株式会社
林 博文・グエンバンティエン**
よりリアルな災害体験が可能になったオープンソースARアプリ

Ⓘ **株式会社トンボロ/ NPO法人リトカル**
はなもく散歩
樹木と電子地図が融合した自然学習アプリの開発

Ⓙ **電気通信大学大学院 情報理工学研究科
情報学専攻　加藤 雄大**
GISと推薦システムを用いた利用者の分散型旅行を促す観光支援システム

Ⓚ **地理×女子**
地理×女子 活動成果報告
～地理×女子が伝える地理の魅力～

Ⓛ **任意団体「HokkaidoWilds.org」
代表　トムソン・ロバート**
UTMグリッド入りの英語表記登山地図
―国内地形図を国際基準に―

Ⓜ **日本大学 経済学部　田中 圭**
被災状況を克明に記録する「ピピっとカメラ」の構築

Ⓝ **Dippies 代表　渡辺 冬樹**
GEO RUN
大根島をバーチャルの世界で駆け抜けろ

Ⓞ **株式会社ハッピーアロー　森 順子**
VRナゾトキ地形
～スマホで簡単!360度立体地形を楽しもう～

Ⓟ **株式会社マップフォー 代表　橋川 雄樹
株式会社シナスタジア 代表　有年 亮博**
高精度デジタルツインが実現する新感覚XRテーマパーク事業